ԿՈՅՈՒՂՈՒ ՀԱՄԱԿԱՐԳ

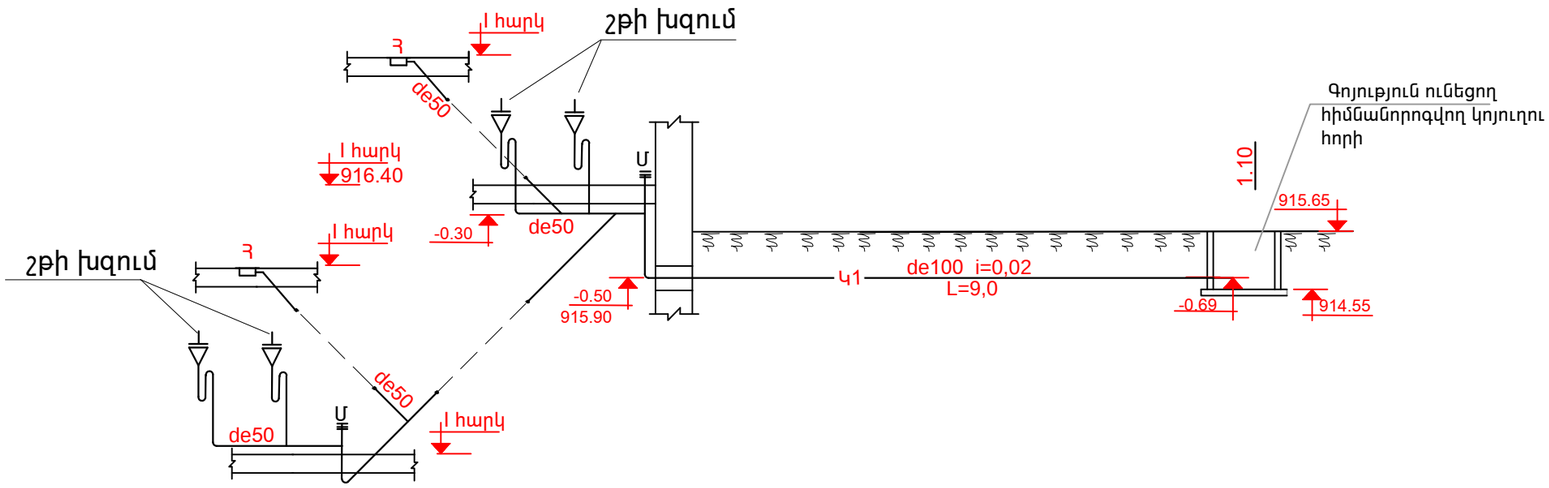

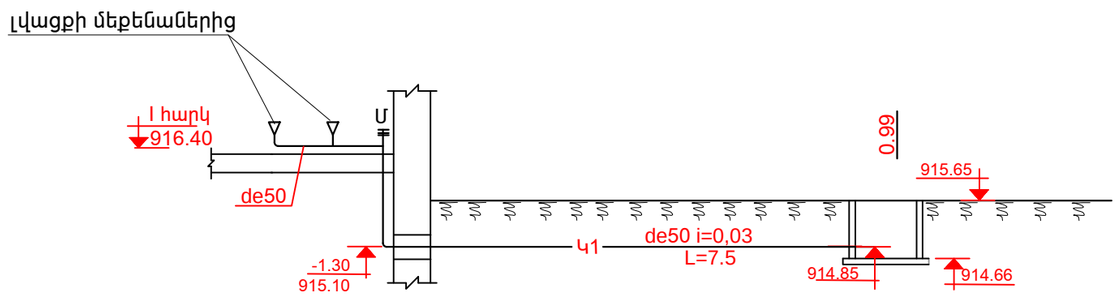

ԾԱՆՈԹՈՒԹՅՈՒՆ

Տվյալ թերթը նայել ՋԿ-1,2,4 թերթերի հոտ համատեղ

	ԵՐԵՎԱՆ ՔԱՂԱՔԻ ՇԵՆԳԱՎԻԹ ՎԱՐՉԱԿԱՆ ՇՐՋԱՆԻ հ.139 ՄԱՆԿԱՊԱՐՏԵԶԻ ՀԻՄՆԱՆՈՐՈԳՈՒՄ			Պատվեր N ԵՔ-ՊԸԱՇՁԲ-14/45-5		
				ՓՈՒԼ	ԹԵՐԹ	ԹԵՐԹԵՐ
ՆԱԽԱԳԾԵՑ	.		ՋՐԱՄԱՏԱԿԱՐԱՐՄԱՆ ՑԱՆՑԻ ՍԽԵՄԱ	ԱՆ	-4	7
				«ՄԵԳԱՄԵՏՐ» ՍՊԸ		